# ACA-CE03-100

**LHD Cable Accessory - Clip "Edge", (Sp Steel) 3-8mm (2/16") - Qty100**

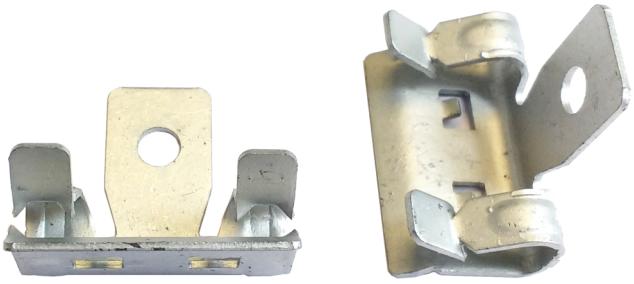

# ACA-CE03-100

## LHD Cable Accessory - Clip "Edge", (Sp Steel) 3-8mm (2/16") - Qty100

### Specyfikacja techniczna

#### Physical

| | |
|---|---|
| Material (body) | Spring steel |

#### Environmental

| | |
|---|---|
| Environment | Indoor, Outdoor |

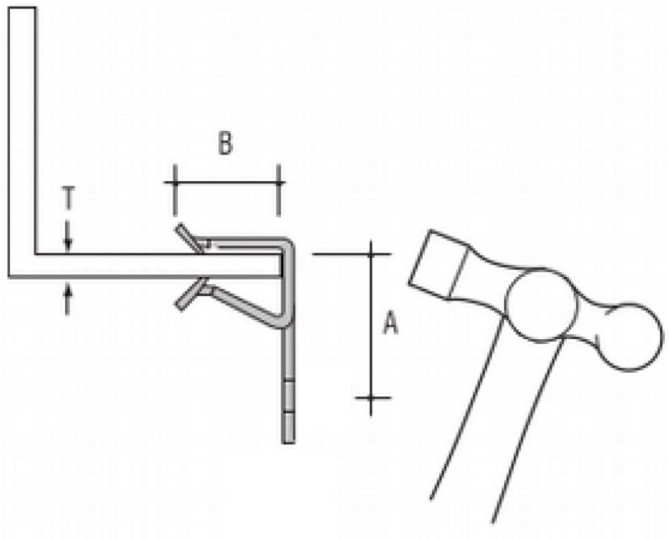


Będąc firmą innowacyjną, Kidde Global Solutions zastrzega sobie prawo do zmian w specyfikacji wyrobów bez uprzedzenia. W celu uzyskania najnowszych specyfikacji prosimy o wizytę na stronach pl/firesecurityproducts.com lub kontakt z przedstawicielem handlowym.

Last updated on 12 November 2026 - 18:57