ACA-CE03-100

Clip Encaixe em Borda em Aço Inox para Cabo Deteção Linear - 3 a 8 mm, 100 unidades

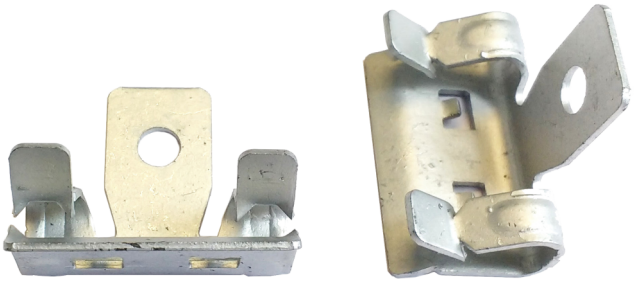

ACA-CE03-100

Clip Encaixe em Borda em Aço Inox para Cabo Deteção Linear - 3 a 8 mm, 100 unidades

Especificações técnicas

Physical

Material (body)	Spring steel

Environmental

Environment	Indoor, Outdoor

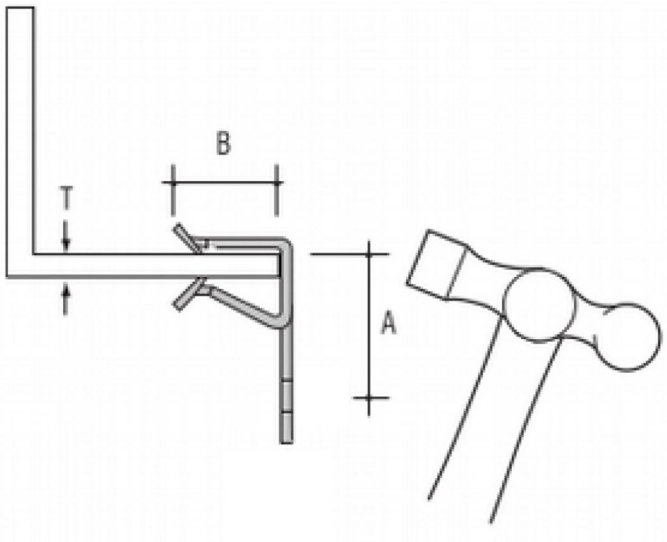

Como empresa de inovação, a Kidde Global Solutions reserva o direito de alterar as especificações do produto sem aviso prévio. Para obter informações sobre as especificações mais recentes do produto, visite pt.firesecurityproducts.com online ou contate o departamento comercial.

Last updated on 12 November 2026 - 18:57