3045-W

Surface mount panic switch, no LED indicator, with screw terminals, N/C contact, white



3045-W

Surface mount panic switch, no LED indicator, with screw terminals, N/C contact, white

Especificações técnicas

General

Type	Switch
Water resistant	No
LED	No
Latching LED circuit	No
Alarm contact	NC

Wired/wireless

Wired-wireless	Wired

Physical

Colour	White

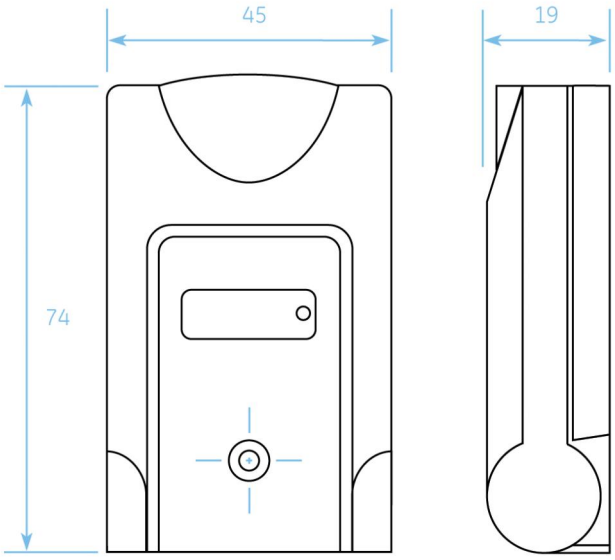

Como empresa de inovação, a Kidde Global Solutions reserva o direito de alterar as especificações do produto sem aviso prévio. Para obter informações sobre as especificações mais recentes do produto, visite pt.firesecurityproducts.com online ou contate o departamento comercial.

Last updated on 12 November 2026 - 18:57