TVD-SNB-BB

Caixa de Junção para TVD-SNB

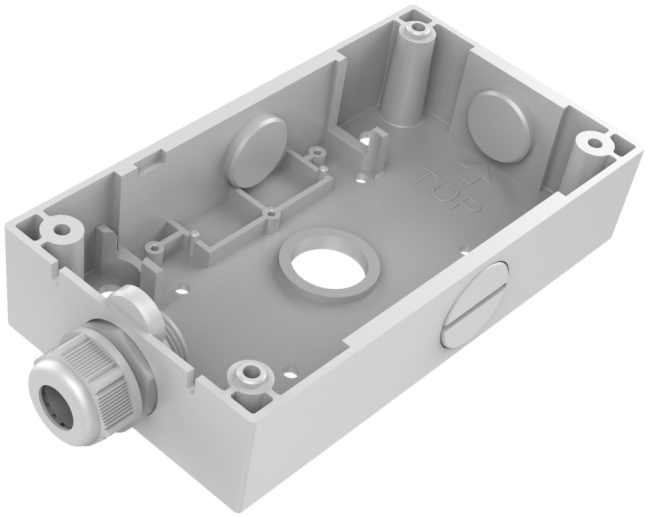

TVD-SNB-BB

Caixa de Junção para TVD-SNB

Especificações técnicas

General

Bracket type	Camera
Support type	TruVision mini domes
Bracket mounting part	Mount connection box
Mount type	Surface mount

Physical

Colour	Grey (Pantone 428c)
Material	Aluminium

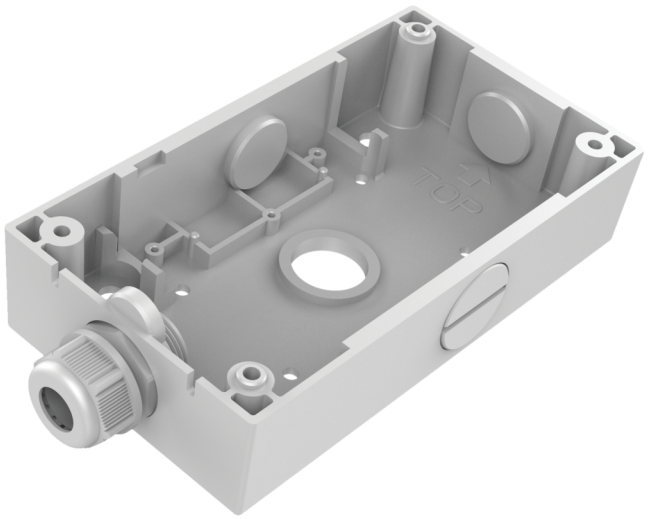

Como empresa de inovação, a Kidde Global Solutions reserva o direito de alterar as especificações do produto sem aviso prévio. Para obter informações sobre as especificações mais recentes do produto, visite pt.firesecurityproducts.com online ou contate o departamento comercial.

Last updated on 12 November 2026 - 18:57