KE-AS3015R-CM

Intelligente adressierbare akustische/optische Alarmmelder der Excellence-Serie, Deckenmontage, rot

Allgemein

Die innovative Excellence-Reihe intelligenter adressierbarer Geräte bietet fortschrittliche Funktionen für Zuverlässigkeit und Sicherheit. In Verbindung mit Funktionen für eine einfache Installation und Wartung neuer Brandmeldesysteme ist sie die perfekte Wahl für eine außergewöhnliche Gesamtleistung.

Das KE-AS3015R-CM ist ein rotes, an der Decke montiertes akustisches und optisches Alarmgerät (VAD) für Brandmeldesysteme der Excellence-Serie. Es wird über eine 2-Draht-Ring angeschlossen und über diese mit Strom versorgt. Es ist kompatibel mit der automatischen Synchronisation, die über die Zentrale gesteuert wird.



Installation

Zur Vereinfachung der Systemplanung nutzen Excellence-Signalgeber denselben Sockel wie Excellence-Punktdetektoren. Dies ermöglicht eine standardisierte Verkabelung mit weniger Verkabelungsproblemen und erlaubt den Austausch von Geräten ohne Neuverkabelung, sollten sich die Anforderungen ändern. Optionales Installationszubehör zur Unterstützung von Oberflächenkanaleinführungen, Zierleisten, Adressetiketten und Adressaufklebern ist für verschiedene Anwendungen erhältlich.

Um die Installation und Inbetriebnahme zu erleichtern, sorgen zahlreiche Funktionen dafür, dass das Gerät einfach und korrekt in den Sockel eingesetzt, sicher an den Ring angeschlossen wird und einwandfrei funktioniert. Lokale mehrfarbige LED-Anzeigen helfen dabei, Probleme vor Ort zu visualisieren, ohne dass ein Zugriff auf die Brandmeldezentrale erforderlich ist.

Konfiguration und Betrieb

Die gesamte funktionale Programmierung wird von der Zentrale gesteuert und kann ohne Zugriff auf das Gerät spontan geändert werden.

Bei starker Belastung des Rings bieten alle Excellence-Benachrichtigungsgeräte eine einzigartige „batterieunterstützte Aktivierungsfunktion“, mit der das Gerät seine Aktivierungsenergie aus 3 x CR123-Batterien beziehen kann, die optional in das Gerät eingesetzt werden können. Durch die Verwendung von Batterien wird der Ring vor einer möglichen Überlastung geschützt, die das System gefährden könnte, und es können bis zu 128 Benachrichtigungsgeräte an jeden Excellence-Ring angeschlossen werden. Wenn Batterien verwendet werden, werden diese automatisch vom Gerät überwacht, wobei ausreichend Zeit für eine Warnung bleibt, wenn die Batterien ausgetauscht werden müssen. Unter normalen Betriebsbedingungen sollten die Batterien mehr als 5 Jahre lang halten, ohne dass ein Austausch erforderlich ist.

Sicherheit

Durch automatische tägliche Selbsttests wird sichergestellt, dass bei

Einzelheiten

- Standardsockel, gemeinsam mit Punktdetektoren genutzt, für einfache Planung, Logistik und Installation
- Sockelverriegelung, Adressetikett, Zierblende und Oberflächenverkabelungshalterung für eine einfache Installation unter allen Bedingungen
- Ring mit batterieunterstützter Aktivierung, der bis zu 128 Geräte pro Ring ermöglicht
- 32 wählbare Töne in 4 wählbaren Lautstärkestufen, die über die Zentrale neu konfiguriert werden können
- 3 wählbare VAD-Leistungsstufen, die über die Zentrale neu konfiguriert werden können
- Mehrstufige Evakuierungsunterstützung für Anwendungsflexibilität
- Selbsttests vor und nach der Aktivierung gewährleisten maximale Sicherheit
- Automatische Synchronisierung
- Dreifarbige Diagnose-LED-Anzeige für schnelle Inbetriebnahme und Unterstützung bei der Fehlersuche

Aktivierung des Geräts alles wie erwartet funktioniert. Selbsttests vor der Aktivierung sorgen dafür, dass vor dem Eintreten eines Ereignisses eine Warnung ausgegeben wird, wodurch das Risiko bei erforderlicher Benachrichtigung minimiert wird. Mit dem integrierten Isolator ist die Kontinuität des Betriebs auch bei einem einzelnen Kurzschluss im Ring gewährleistet.

KE-AS3015R-CM

Intelligente adressierbare akustische/optische Alarmmelder der Excellence-Serie, Deckenmontage, rot

Technische Spezifikationen

General

Compatibility	Kidde Commercial Excellence Systems
Addressing method	DIL switch
Monitoring	Activated, Battery level, Continuously self-checking, Fault

Electrical

Power supply type	Baterías, Alimentado por bucle
Batteries	3 x CR123 (optional)
Operating voltage	17 bis 29 VDC
Communication voltage	4 bis 11 V gepulst
Current consumption	250 µA (Ruhezustand) Die Alarmstromwerte (einstellungsabhängig) entnehmen Sie bitte dem Installationsblatt.

Sounder

Output level	55 bis 102 dB(A) – tonabhängig
Output level adjustment	4 Stufen
Frequency	Vom Benutzer wählbar
Selectable tones	32
Synchronization	Unterstützt
No. of stages	3

VAD

Colour	Rot
Rating	C-3-6 (Niedrig) / C-3-7,5 (Mittel) / C-3-9 (Hoch)
Floor coverage	< 40 m²
Flash frequency	0,5 Hz (1 Lichtblitz alle 2 s)
Synchronization	Unterstützt

Physical

Physical dimensions	111 x 87 mm (Ø x H)
Net weight	300 g
Colour	Rojo (RAL 3001)
Mounting type	Montaje sobre base
Mounting position	Techo
Mounting height	Bis zu 3 m
Mounting base	Superficial
Material	PC / ABS

Environmental

Vandal proof	No
Operating temperature	-10 bis +55 °C
Storage temperature	-25 bis +70 °C
Relative humidity	5 bis 95 % nicht kondensierend
Environment	Drinnen
IP rating	IP21C

Regulatory

Compliancy	CE, REACH, RoHS 3, WEEE
Certification	CPR

Kompatible Produkte

Kategorie	Referenz	Beschreibung
Detection device	KE-ASA-AUXR	Intelligentes adressierbares Benachrichtigungszubehör – tiefe Basis (rot)
Detection device	KE-DB3010W	Zubehör für intelligente Melder der Excellence-Serie – Standardsockel

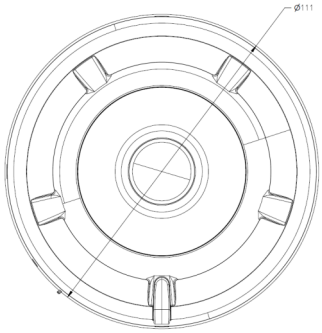

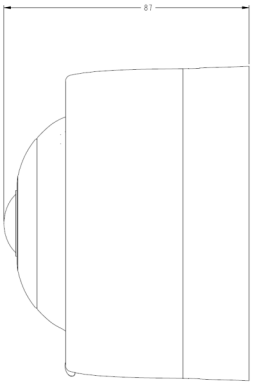

KIDDE COMMERCIAL

Als innovatives Unternehmen behält sich Kidde Global Solutions das Recht vor, Produktspezifikationen ohne Ankündigungen zu ändern. Für die aktuellsten Produktspezifikationen, besuchen Sie bitte de.firesecurityproducts.com online oder kontaktieren Sie bitte unsere Vertriebsmitarbeiter.