DC137

Magnetkontakt Aufbau, weiß mit Schraubanschluß

Einfache Installation

Die DC102-Serie ist ideal für Wohn- und Gewerbeanwendungen, bei denen Klemmenverbindungen bevorzugt werden. Das Gerät verfügt über positive Klemmen mit Antirotationsösen und festsitzenden Schrauben mit Kombinationsköpfen. Diese Funktionen ermöglichen eine einfache und schnelle Installation.

Umfassendes Sortiment

Das Sortiment umfasst Versionen mit großem Abstand, SPDT und vorgespannte Versionen für höhere Sicherheit. Dies macht es zu einem der beliebtesten Kontakte, die heute in der Branche erhältlich sind.

Haltbarkeit und Zuverlässigkeit

Diese Hochleistungs-Magnetkontakte wurden für eine einfache Installation und für Langlebigkeit und Zuverlässigkeit entwickelt. Die meisten sind konservativ auf 10.000.000 Zyklen ausgelegt, was eine lange Lebensdauer garantiert. Jede Reed-Verbindung wird von Hand gelötet und jeder Magnetkontakt wird getestet, bevor er das Werk verlässt.

Hochwertige Komponenten und Materialien

Die Rohrbeine sind mit Rhodium oder Ruthenium beschichtet und in trockenem Stickstoff hermetisch versiegelt. Dies bietet hervorragenden Schutz gegen Festkleben und sorgt für eine feuchtigkeitsfreie Umgebung, wodurch Korrosion verhindert wird.



Einzelheiten

- Ideal für Wohn- und Geschäftsräume
- Einfache Oberflächenmontage
- Versionen mit eingebauten Widerständen verfügbar

DC137

Magnetkontakt Aufbau, weiß mit Schraubanschluß

Technische Spezifikationen

General

Anwendungsart	Montaje en Superficie
Kontaktart	NC

Wired/wireless

Kabelgebunden / drahtlos	Verdrahtet
Schaltabstand	37 mm (max.)

Physical

Abmessungen	63 x 12 x 19 mm
Farbe	Weiß

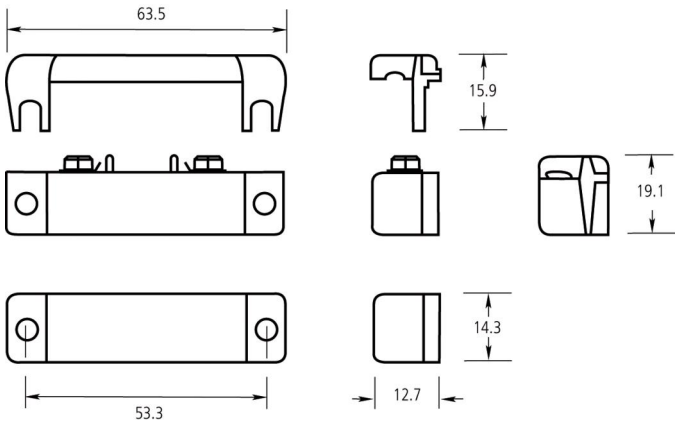

Als innovatives Unternehmen behält sich Kidde Global Solutions das Recht vor, Produktspezifikationen ohne Ankündigungen zu ändern. Für die aktuellsten Produktspezifikationen, besuchen Sie bitte de.firesecurityproducts.com online oder kontaktieren Sie bitte unsere Vertriebsmitarbeiter.