DC137

Contact à montage en applique, raccordement par bornier à vis

Durabilité et fiabilité

Les contacts magnétiques hautes performances de la série DC sont conçus pour offrir simplicité d'installation, durabilité et fiabilité élevées. Ils sont prévus pour fonctionner au moins 10.000.000 cycles, ce qui garantit une grande longévité. Chaque connexion Reed est soudée à la main et chaque contact magnétique, sans exception, est testé avant de quitter l'usine.

Pièces et matériaux de haute qualité

Les lames de contact sont plaquées au rhodium ou ruthénium et scellées hermétiquement dans une atmosphère d'azote sec. D'où une protection optimale contre les
phénomènes d'adhérence et un environnement exempt d'humidité, évitant la corrosion. Tous les contacts Reed sont encapsulés dans une masse polyuréthane
exclusive, qui permet de garantir l'équilibre critique entre souplesse et pouvoir de maintien maximal. Au cas où le matériau du support se dilaterait ou se contracterait en raison d'un taux d'humidité excessif ou d'un dessèchement, la masse d'enrobage permet au boîtier du contact de plier sans se fendre. De plus, elle est insensible aux variations de température, contrairement à d'autres matériaux susceptibles de s'amollir et de provoquer un déplacement du contact Reed, occasionnant un retrait de l'aimant et des fausses alarmes.

Une gamme complète

Pour chaque application, nous avons le produit qu'il vous faut. Notre gamme de contacts est des plus étendues: montage en applique, encastré, au sol, sur porte... De quoi faire face aux exigences posées par les applications les plus diverses - résidentielles, industrielles ou commerciales.



Détails

- Idéal pour résidentiel et commercial
- Montage en saillie simple et pratique
- Versions avec résistances intégrées disponibles
- Incert

DC137

Contact à montage en applique, raccordement par bornier à vis

Spécifications techniques

General

Type d'application	Montaje en Superficie
Type de contact	NC

Wired/wireless

Filaire / sans fil	Verdrahtet

Physical

Couleur	Weiß

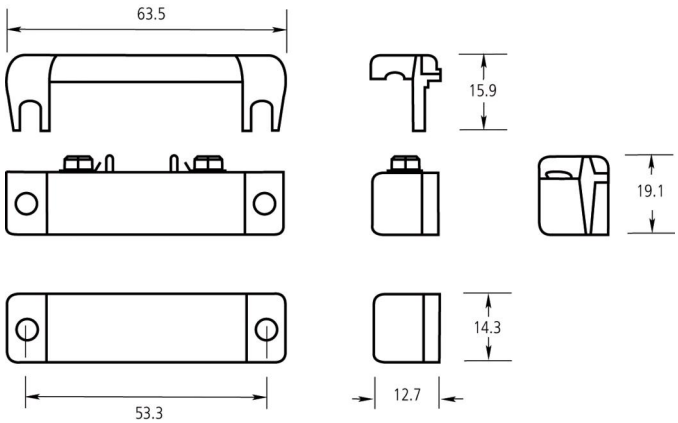

En tant que société d'innovation, Kidde Global Solutions se réserve le droit de modifier les spécifications des produits sans préavis. Pour les dernières spécifications du produit, visitez le site web fr.firesecurityproducts.com ou contactez votre représentant commercial.

Last updated on 12 November 2026 - 18:57