DC137

Contact



DC137
Contact

Specifiche tecniche

General

Tipo di applicazione	Montaje en Superficie
Tipo contatto	NC

Wired/wireless

Cablato / senza fili	Kablede

Physical

Colore	Hvid

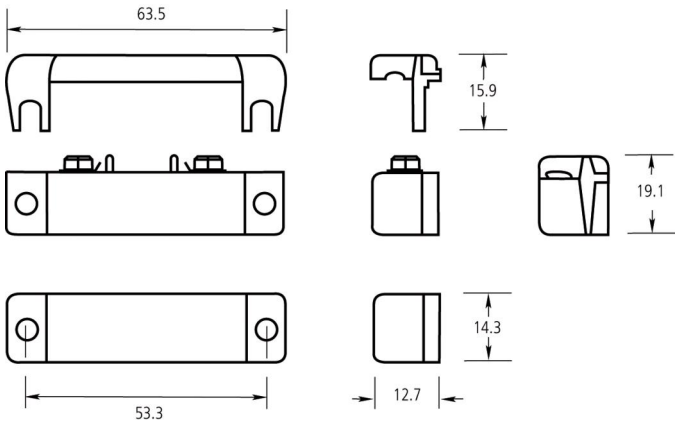

In quanto azienda in continua innovazione, Kidde Global Solutions si riserva il diritto di modificare le specifiche del prodotto senza preavviso. Per avere informazioni sempre aggiornate, visita it.firesecurityproducts.com online o contatta il tuo riferimento commerciale.

Last updated on 12 November 2026 - 18:57