DC103

Opbouwcontact met sabotagelus, 2,5 m kabel, kleur wit, schakelafstand van 15-31 mm, NC



DC103

Opbouwcontact met sabotagelus, 2,5 m kabel, kleur wit, schakelafstand van 15-31 mm, NC

Technische specificaties

General

Application type	Montaje en Superficie
Contact type	NC

Wired/wireless

Wired-wireless	Kablede

Physical

Colour	Hvid

Regulatory

EN50131 grade	Lønklasse 2

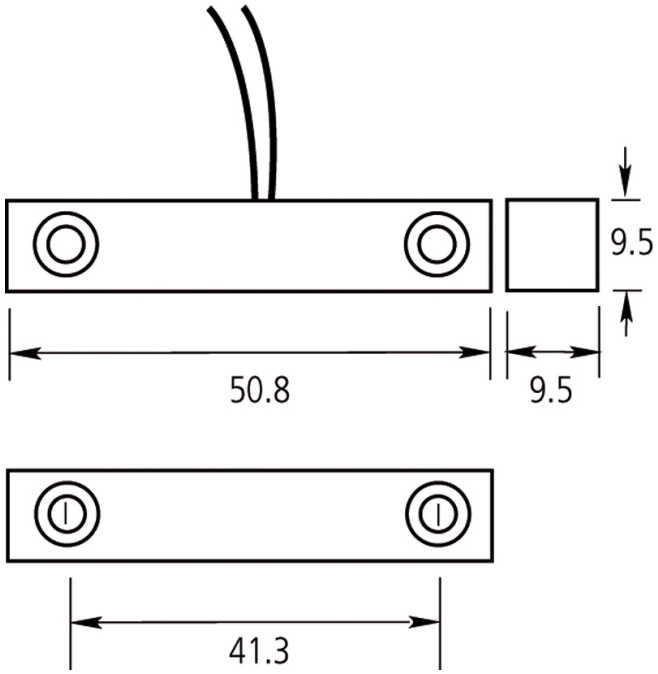

Als een bedrijf van innovatie behoudt Kidde Global Solutions zich het recht voor productspecificaties zonder kennisgeving te wijzigen. Ga voor de nieuwste productspecificaties online naar nl.firesecurityproducts.com of neem contact op met uw verkoopvertegenwoordiger.

Last updated on 12 November 2026 - 18:57