DC101R4.7

Built-on door window sensor with 4k7 EOL resistor



DC101R4.7

Built-on door window sensor with 4k7 EOL resistor

Specyfikacja techniczna

General

Application type	Montaje en Superficie
Contact type	Resistencia 4K7

Wired/wireless

Wired-wireless	Wired

Regulatory

EN50131 grade	Grade 2

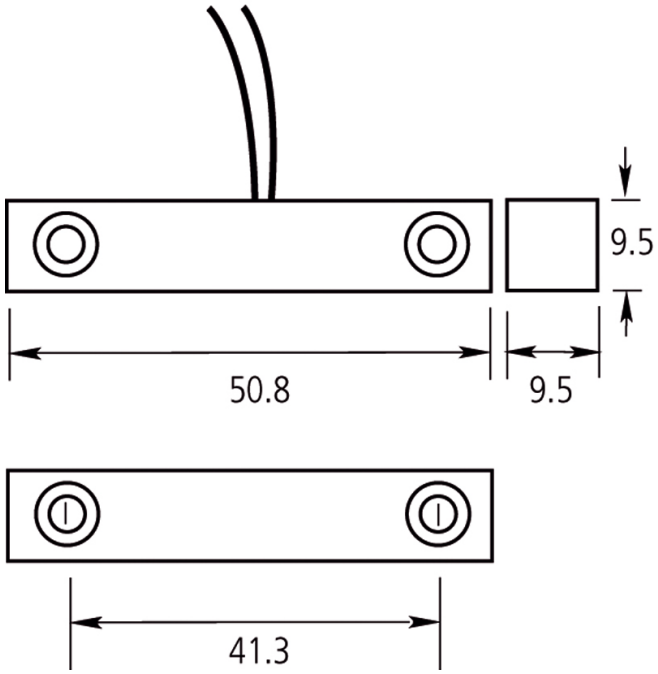

Będąc firmą innowacyjną, Kidde Global Solutions zastrzega sobie prawo do zmian w specyfikacji wyrobów bez uprzedzenia. W celu uzyskania najnowszych specyfikacji prosimy o wizytę na stronach pl/firesecurityproducts.com lub kontakt z przedstawicielem handlowym.

Last updated on 12 November 2026 - 18:57