3040-W

Surface mount panic switch, latching red LED indicator and screw terminals, SPDT, white



3040-W

Surface mount panic switch, latching red LED indicator and screw terminals, SPDT, white

Tekniska specifikationer

General

Typ	Omskifter
Vattentålig	No
LED	Yes
Låsande LED-krets	Yes
Larmkontakt	SPDT

Wired/wireless

Wired / trådlöst	Kablede

Physical

Färg	Hvid

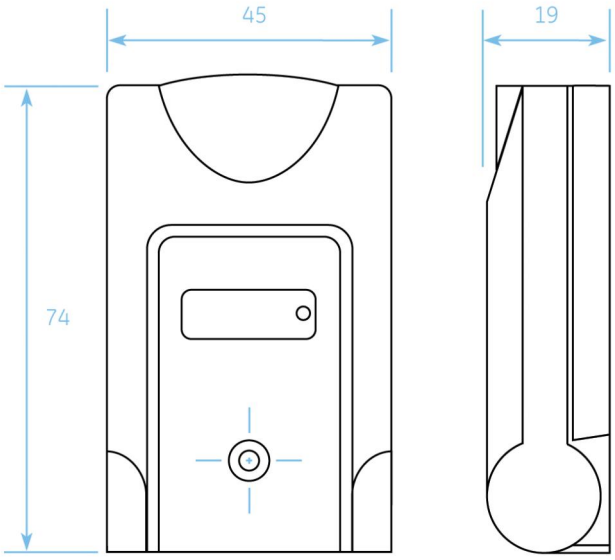

Kidde Global Solutions förbehåller sig rätten att ändra produktspecifikationer utan föregående meddelande. För de senaste produktspecifikationerna, besök se.firesecurityproducts.com online eller kontakta din försäljningsrepresentant.

Last updated on 12 November 2026 - 18:57