ATS1840

Überwachte Sicherungsplatine für ATSxx04 und ATS12xx

Optionale Sicherungsplatine

Die überwachte Sicherungsplatine ist optional für die Zentralen ATS2004, 3004, 4004/4504 und Unterzentralen ATS1201, 1203, 1204 konzipiert.
Die Baugruppe verfügt über 8 separate abgesicherte 0V/12V Nebenmelderausgänge. Der Ausfall einer Sicherung wird durch einen an eine beliebige MG anschaltbaren Störungsausgang signalisiert. Die Baugruppe verfügt über 8 Sicherungen und steckbare Anschlußklemmen.

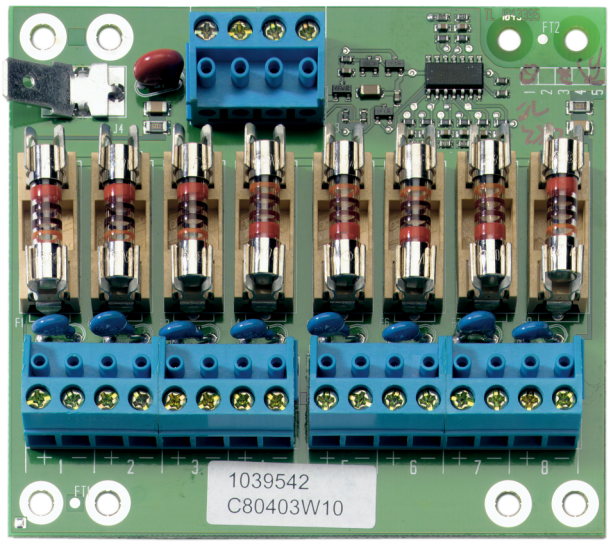

Einzelheiten

- Bietet 8 überwachte Nebenmelderausgänge
- Ausgang für Anschaltung an Störungs-MG der Zentrale
- Einfache Montage / Nachrüstung
- VdS-Klasse C in Verbindung mit einer VdS-Klasse C anerkannten ATS-Zentrale

ATS1840

Überwachte Sicherungsplatine für ATSxx04 und ATS12xx

Technische Spezifikationen

General

Accessory group	ATS Master
Type	Modul

Als innovatives Unternehmen behält sich Kidde Global Solutions das Recht vor, Produktspezifikationen ohne Ankündigungen zu ändern. Für die aktuellsten Produktspezifikationen, besuchen Sie bitte de.firesecurityproducts.com online oder kontaktieren Sie bitte unsere Vertriebsmitarbeiter.