S40-2MLC

SFP+ Port 10BaseG-SR SFP+ - 2 Fiber - 300m - Multimode Mode (OM3 Fiber) - 850nm (0~70□)



S40-2MLC

SFP+ Port 10BaseG-SR SFP+ - 2 Fiber - 300m - Multimode Mode (OM3 Fiber) - 850nm (0~70□)

Technische Spezifikationen

General

Category	SFP
Port type	Multi Modus
No. of fibers	2
Port speed	10G
Wavelength	850 nm

Regulatory

Compliancy	CE, FCC

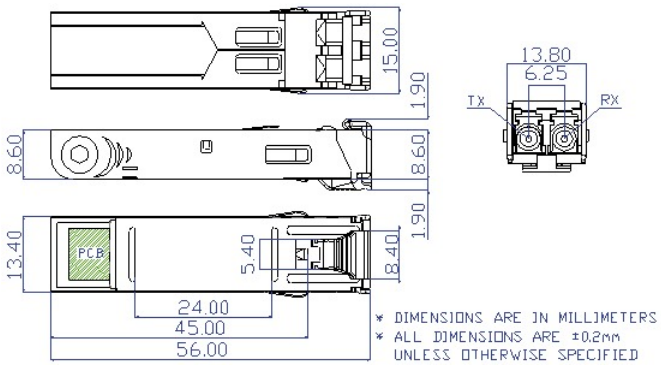

Als innovatives Unternehmen behält sich Kidde Global Solutions das Recht vor, Produktspezifikationen ohne Ankündigungen zu ändern. Für die aktuellsten Produktspezifikationen, besuchen Sie bitte de.firesecurityproducts.com online oder kontaktieren Sie bitte unsere Vertriebsmitarbeiter.