TVW-BB1-W

Puszka montażowa TruVision do kamer niskoprofilowych serii S6, biała

Opis

Puszka TVW-BB1 do użytku wewnątrz i na zewnątrz. Puszka może być używana z kamerami niskoprofilowymi TruVision.

Used for the following cameras

TruVision S6 wedge range of IP cameras:
TVW-5601
TVW-5602
TVW-5603
TVW-5604
TVW-5605



Szczegóły

- Nadaje się do kamer TruVision niskoprofilowych serii 6
- Puszka montażowa
- Stop aluminium

TVW-BB1-W

Puszka montażowa TruVision do kamer niskoprofilowych serii S6, biała

Specyfikacja techniczna

General

Bracket type	Caméra
Support type	TruVision wedge domes
Bracket mounting part	Fixation boîtier de connexion
Mount type	Back box
Cable management	Yes

Physical

Physical dimensions	120 x 150.74 x 37.22 (Ø 120 mm)
Net weight	240 g
Colour	White
Material	Aluminium

Regulatory

Compliancy	CE

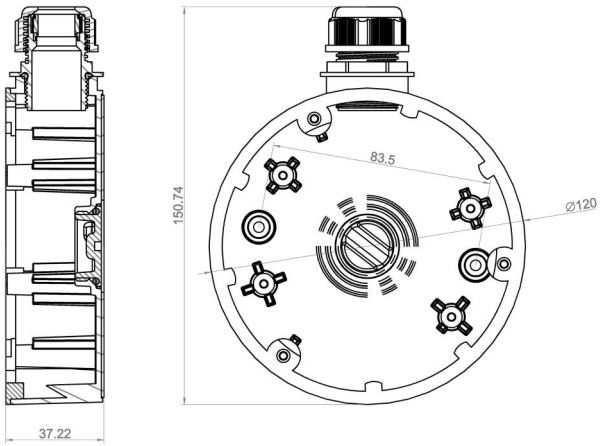

Będąc firmą innowacyjną, Kidde Global Solutions zastrzega sobie prawo do zmian w specyfikacji wyrobów bez uprzedzenia. W celu uzyskania najnowszych specyfikacji prosimy o wizytę na stronach pl/firesecurityproducts.com lub kontakt z przedstawicielem handlowym.

Last updated on 12 November 2026 - 18:57