TVP-WM-CM

Adaptador Montagem em Canto - TVP-WMB e GEA-102

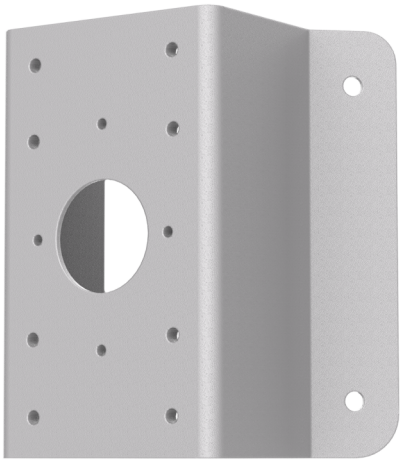

TVP-WM-CM

Adaptador Montagem em Canto - TVP-WMB e GEA-102

Especificações técnicas

General

Bracket type	Caméra
Support type	PTZ-Kamera, TruVision Halterung
Bracket mounting part	Montageadapter
Mount type	Eck montage
Cable management	No

Produtos compatíveis

Categoria	Referência	Descrição
Brackets & Mounts	TVP-WMB	Suporte Montagem Parede Dome TruVision

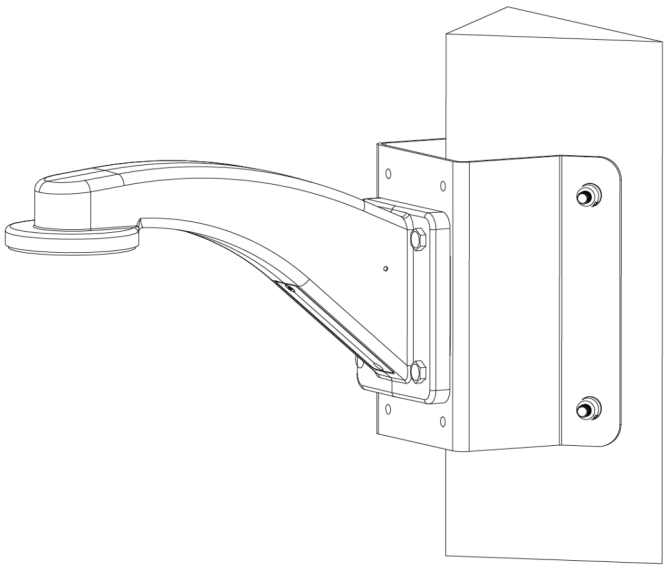

Como empresa de inovação, a Kidde Global Solutions reserva o direito de alterar as especificações do produto sem aviso prévio. Para obter informações sobre as especificações mais recentes do produto, visite pt.firesecurityproducts.com online ou contate o departamento comercial.

Last updated on 12 November 2026 - 18:57