KE-AS3111R

Sirena/Indicador visual direccionable inteligente Serie Excellence con aislador

General

La innovadora gama Excellence de dispositivos inteligentes direccionables ofrece funciones avanzadas para mayor fiabilidad y tranquilidad. Sumada a las características de fácil instalación y mantenimiento en nuevos sistemas de detección de incendios, es la combinación perfecta para un rendimiento general excepcional.

El KE-AS3111R es una sirena e indicador visual direccionable de color rojo con aislamiento integrado para sistemas contra incendios de la serie Excellence. Se conecta mediante un lazo de 2 hilos y se alimenta por lazo. Es compatible con la sincronización automática controlada desde el panel de control ECI.



Instalación

Para facilitar la planificación del sistema, los dispositivos de notificación Excellence comparten una base de primera fijación con los detectores puntuales Excellence. Esto permite un cableado estandarizado con menos problemas y permite intercambiar los dispositivos sin necesidad de recablear si cambian las necesidades. Hay accesorios de instalación opcionales disponibles para facilitar la entrada de conductos superficiales, faldones de ajuste y etiquetas de dirección para adaptarse a múltiples aplicaciones.

Para facilitar la instalación y la puesta en marcha, numerosas funciones garantizan que el dispositivo se inserte fácil y correctamente en la base, se conecte de forma segura al lazo y funcione a la perfección. Los indicadores LED multicolor locales permiten visualizar cualquier problema localmente sin necesidad de acceder a la central de incendios.

Configuración y operación

Toda la programación funcional se controla desde el ECI y se puede cambiar sobre la marcha sin acceso al dispositivo.

En caso de sobrecarga del lazo, todos los dispositivos de notificación Excellence ofrecen una función única de "activación asistida por batería", que permite obtener la energía de activación de 3 pilas CR123, opcionales. El uso de pilas protege el lazo del dispositivo de posibles sobrecargas que podrían poner en riesgo el sistema y permite conectar hasta 128 dispositivos de notificación a cualquier lazo Excellence. Cuando se utilizan pilas, el dispositivo las supervisa automáticamente, con suficiente tiempo de aviso cuando es necesario cambiarlas. En condiciones de funcionamiento normales, las pilas deberían ofrecer más de 5 años de autonomía sin necesidad de cambiarlas.

Seguridad y protección

Las autopruebas diarias automáticas garantizan que, al activarse el dispositivo, todo funcione correctamente. Las autopruebas previas a la activación emiten una advertencia antes de que se produzca un evento, minimizando el riesgo cuando se requiere una notificación.

Detalles

- Base de primera fijación estándar compartida con detectores puntuales para facilitar la planificación, la logística y la instalación
- Aislamiento de bucle de cortocircuito integrado para mayor protección de seguridad
- Bloqueo de base, etiqueta de dirección, faldón de ajuste y soporte de cableado de superficie para una fácil instalación en todas las condiciones
- Alimentado por lazo con activación asistida por batería que permite hasta 128 dispositivos por lazo
- 32 tonos seleccionables en 4 niveles de volumen seleccionables que se pueden reconfigurar desde el ECI
- Indicación visual integrada de alto brillo para llamar la atención en áreas ruidosas
- Soporte de evacuación en múltiples etapas para flexibilidad de aplicaciones
- Pruebas automáticas previas y posteriores a la activación que garantizan la máxima seguridad
- Sincronización automática
- Indicador LED de diagnóstico tricolor para una rápida puesta en marcha y asistencia en la detección de fallos

Con el aislador integrado, se garantiza la continuidad del funcionamiento incluso con un solo cortocircuito en el lazo.

KE-AS3111R

Sirena/Indicador visual direccionable inteligente Serie Excellence con aislador

Especificaciones técnicas

General

Compatibility	Sistemas Excellence de Kidde commercial
Addressing method	DIL switch
Monitoring	Activated, Battery level, Continuously self-checking, Fault, Open circuit, Short circuit

Electrical

Power supply type	Batterie, Alimentato ad anello
Batteries	3 x CR123 (opcional)
Operating voltage	17 a 29 VDC
Communication voltage	4 a 11 V pulsada
Current consumption	250 µA (Quiescent) Consulte la hoja de instalación para conocer los valores de corriente de alarma (según la configuración)

Sounder

Output level	55 a 102 dB(A) - Depende del tono
Output level adjustment	4 niveles
Frequency	Seleccionable por el usuario
Selectable tones	32
Synchronization	Soportado
No. of stages	3

VID

Colour	Rojo
Flash frequency	0.5 Hz (1 flash cada 2 s)
Synchronization	Soportado

Isolation

Type	Negativer Zeilenumbruch
Loop current	5 mA (aislado)
Series resistance	<0.08 Ω
Switch current	1.05 A (continuo) / 1.4 A (pulsado)
Leakage current	<1 mA
Isolation voltage	14 a 15.5 VDC
Reconnect voltage	14 a 15.5 VDC

Physical

Physical dimensions	111 x 81 mm (Ø x H)
Net weight	300 g
Colour	Rosso (RAL 3001)
Mounting type	Montaggio su base
Mounting position	Soffitto, Parete
Material	PC / ABS

Environmental

Operating temperature	-10 a +55°C
Storage temperature	-25 a +70°C
Environment	Drinnen
IP rating	IP21C

Regulatory

Compliancy	CE, REACH, RoHS 3, WEEE
Certification	CPR

Productos compatibles

Categoría	Referencia	Descripción
Detection device	KE-ASA-AUXR	Accesorio de notificación direccionable inteligente - base profunda (rojo)
Detection device	KE-DB3010W	Accesorio detector inteligente serie Excellence - base estándar

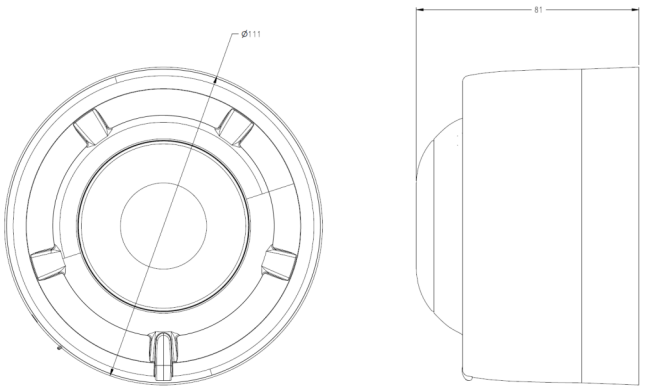

KIDDE COMMERCIAL

Como empresa innovadora, Kidde Global Solutions se reserva el derecho de modificar las especificaciones de los productos sin previo aviso. Para conocer las últimas especificaciones de los productos, visite la Web de es.firesecurityproducts.com o póngase en contacto con su comercial.

Last updated on 12 November 2026 - 18:57