TVD-BB3A-B

Puszka montażowa ukośna do kamer stałoogniskowych typu turret (czarna)

Overview

The TVD-BB3A-B back box can be used for the fixed lens Turret IP cameras, black.



Szczegóły

- Puszka montażowa do zarządzania okablowaniem i połączeniami kamery
- Kompatybilny z kamerami serii M z obiektywami stałoogniskowymi, kolor czarny

TVD-BB3A-B

Puszka montażowa ukośna do kamer stałoogniskowych typu turret (czarna)

Specyfikacja techniczna

General

Bracket type	Telecamera
Bracket mounting part	Box di connessione
Mount type	Back box

Physical

Physical dimensions	Ø 157 × 165.7 × 61.8 mm Ø 6.18 × 6.52 × 2.43 in.
Net weight	586 g 1.29 lb.
Colour	Black
Material	Aluminium

Compatibility

Fixed lens Turret cameras, black	TVGP-M01-0201-TUR-B, TVGP-M01-0401-TUR-B, TVT-5603, TVT 5606

Wyroby zgodne

Kategoria	Odniesienie	Opis
Camera	TVGP-M01-0201-TUR-B	TruVision 2MP, H.265+, Smart IP Turret Camera, 30 m IR, 2.8 mm lens, black
Camera	TVGP-M01-0401-TUR-B	TruVision 4MP, H.265+, Smart IP Turret Camera, 30 m IR, 2.8 mm lens, black

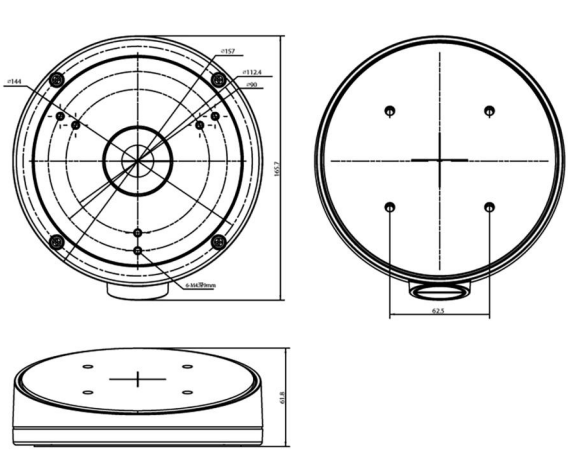

Będąc firmą innowacyjną, Kidde Global Solutions zastrzega sobie prawo do zmian w specyfikacji wyrobów bez uprzedzenia. W celu uzyskania najnowszych specyfikacji prosimy o wizytę na stronach pl/firesecurityproducts.com lub kontakt z przedstawicielem handlowym.

Last updated on 12 November 2026 - 18:57