DC101

Magnetkontakter, overflademontage, max. gab 15 mm, NC



DC101

Magnetkontakter, overflademontage, max. gab 15 mm, NC

Tekniske specifikationer

General

Application type	Oppervlaktemontage
Contact type	NC

Wired/wireless

Wired-wireless	Kablede

Physical

Colour	Hvid

Environmental

Mounting surface material	Ferrometaal, Non-ferrometaal

Regulatory

EN50131 grade	Lønklasse 2

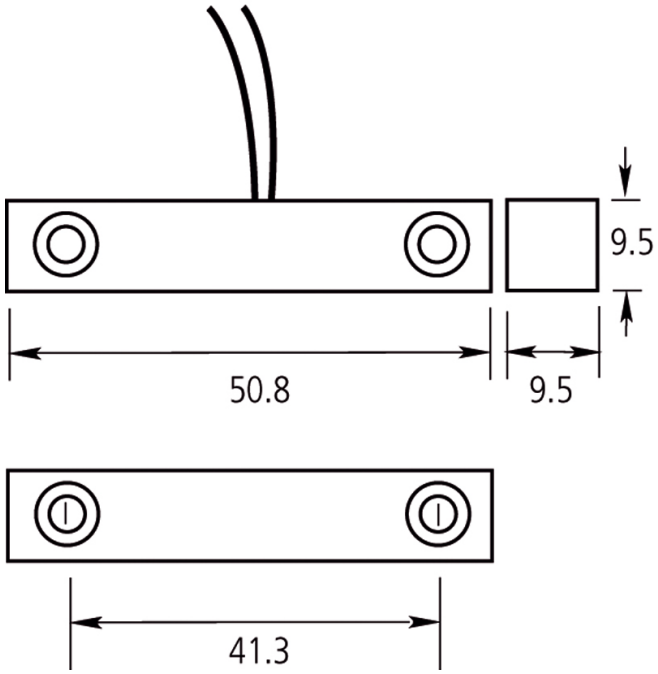

Kidde Global Solutions er et innovativt selskab og forbeholder sig ret til at ændre produktspecifikationer uden varsel. De nyeste produktspecifikationer kan du finde på dk.firesecurityproducts.com eller ved at kontakte din salgsrepræsentant hos.

Last updated on 12 November 2026 - 18:57