DC101R4.7

Magnet kontakt



DC101R4.7
Magnet kontakt

Tekniske specifikationer

General

Application type	Oppervlaktemontage
Contact type	4K7 end-of-line resistor

Wired/wireless

Wired-wireless	Kablede

Regulatory

EN50131 grade	Lønklasse 2

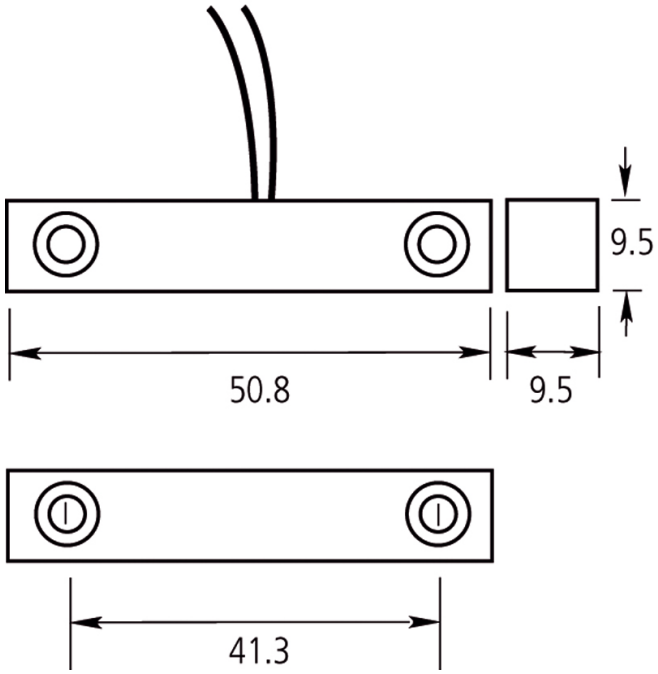

Kidde Global Solutions er et innovativt selskab og forbeholder sig ret til at ændre produktspecifikationer uden varsel. De nyeste produktspecifikationer kan du finde på dk.firesecurityproducts.com eller ved at kontakte din salgsrepræsentant hos.

Last updated on 12 November 2026 - 18:57