# DC101S60

## Magnetkontakt Aufbau, weiss 6 Meter

### DC101S60 Magnetkontakt mit 6 m Anschlußkabel

Aufbaumagnetkontakt für den Einsatz im privaten und gewerblichen Bereich bis VDS Klasse "B". VdS Nummer: G 191501




### Einzelheiten

- Aufbaumontage mit Anschlusskabel 6m
- Reedkontakt und Magnet werden parallel zueinander montiert
- nicht für den Einbau in feromagnetischen Materialien bestimmt
- nur Schrauben aus antimagnetischen Materialien dürfen verwendet werden
- VDS Nr. G191501

# DC101S60

## Magnetkontakt Aufbau, weiss 6 Meter

## Technische Spezifikationen

### General

| | |
|---|---|
| Application type | Oppervlaktemontage |
| Contact type | NC |

### Wired/wireless

| | |
|---|---|
| Wired-wireless | Verdrahtet |

### Regulatory

| | |
|---|---|
| EN50131 grade | Klasse 2 |

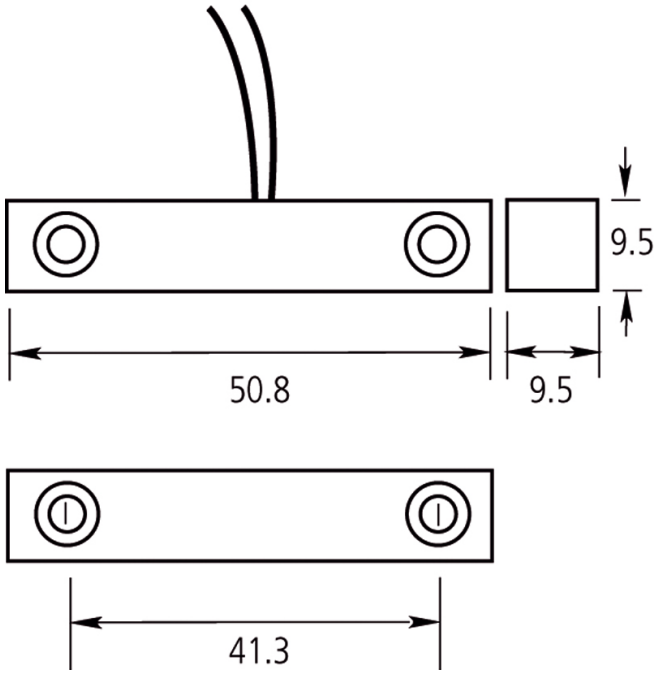


Als innovatives Unternehmen behält sich Kidde Global Solutions das Recht vor, Produktspezifikationen ohne Ankündigungen zu ändern. Für die aktuellsten Produktspezifikationen, besuchen Sie bitte de.firesecurityproducts.com online oder kontaktieren Sie bitte unsere Vertriebsmitarbeiter.