# DC101R4.7

**Contacto Magnético Montagem Superfície - GAP: 1.5cm, 2m cabo, EOL4K7**



# DC101R4.7

## Contacto Magnético Montagem Superfície - GAP: 1.5cm, 2m cabo, EOL4K7

## Especificações técnicas

### General

| | |
|---|---|
| Application type | Oppervlaktemontage |
| Contact type | 4K7 Widerstand |

### Wired/wireless

| | |
|---|---|
| Wired-wireless | Verdrahtet |

### Regulatory

| | |
|---|---|
| EN50131 grade | Klasse 2 |

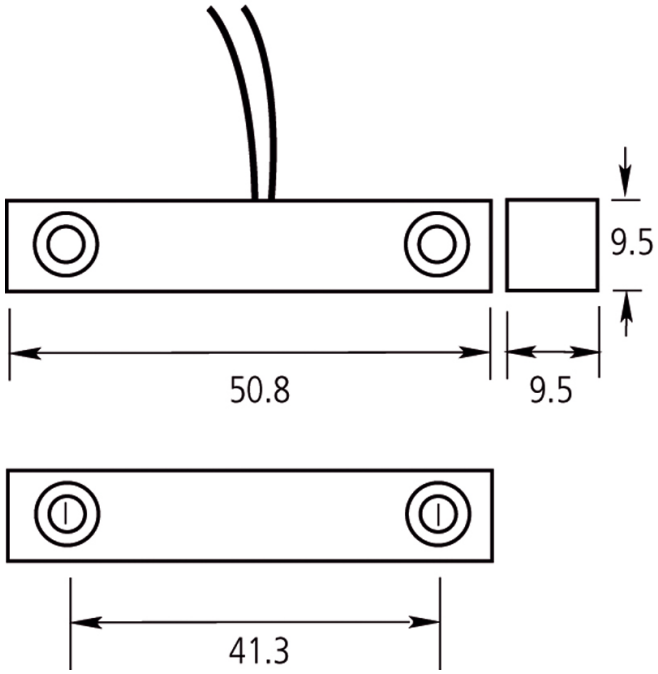


Como empresa de inovação, a Kidde Global Solutions reserva o direito de alterar as especificações do produto sem aviso prévio. Para obter informações sobre as especificações mais recentes do produto, visite pt.firesecurityproducts.com online ou contate o departamento comercial.

Last updated on 12 November 2026 - 18:57