TVD-CB9

TruVision Sockel für Außen-Domekameras Serie 7

Allgemein

Der TVD-CB9-Sockel kann in Kombination mit den Montagehalterungen TVD-SNB, TVD-PPB und TVD-CBW verwendet werden.

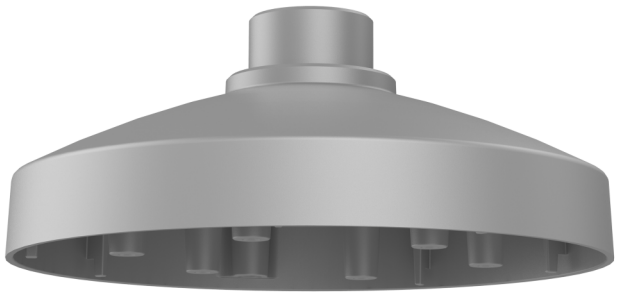

Einzelheiten

- Kompatibel mit Kamerahalterungen TVD-SNB, TVD-PPB, TVD-CBW
- Zur Verwendung mit Außen-Domekameras Serie 7 TVD-5715, TVD-5716, TVD-5717, TVD-5718, TVD-5719, TVD-5720, TVD-5721

TVD-CB9

TruVision Sockel für Außen-Domekameras Serie 7

Technische Spezifikationen

General

Bracket type	Telecamera
Support type	TruVision Mini Kuppeln
Bracket mounting part	Glocke
Mount type	Hängende Montage, Wandmontage

Physical

Physical dimensions	Ø 155 mm
Net weight	230 g
Colour	Grigio (Pantone 428c)
Material	Aluminium

Environmental

Environment	Drinnen, Draussen

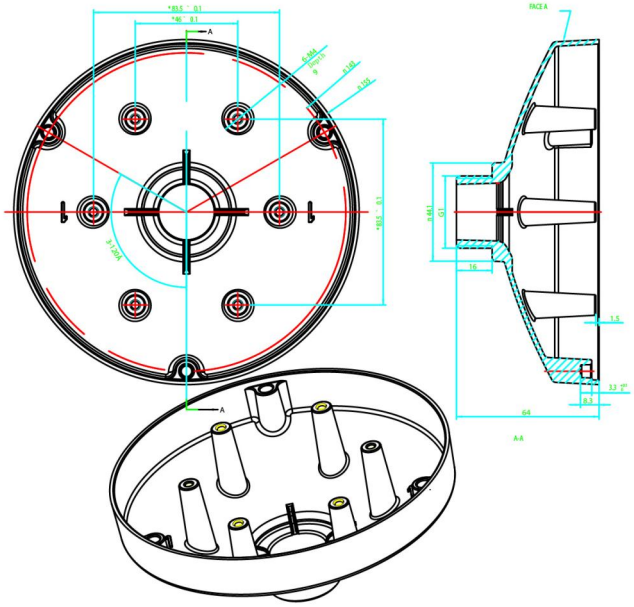

Als innovatives Unternehmen behält sich Kidde Global Solutions das Recht vor, Produktspezifikationen ohne Ankündigungen zu ändern. Für die aktuellsten Produktspezifikationen, besuchen Sie bitte de.firesecurityproducts.com online oder kontaktieren Sie bitte unsere Vertriebsmitarbeiter.