TVD-5402

3 MPX Full HD Innen WDR IR Dome Kamera, Motorzoom 2,8 bis 12 mm

Übersicht

Die TruVision IP-Megapixel-Kameras basieren auf offenen Standards und liefern Full-HD-Bildqualität für den breiten Markt der allgemeinen Videoüberwachung. In Verbindung mit modernster Signalverarbeitung verkörpern sie den Stand der Technik. Bildauflösungen von 2, 3 oder 5 Megapixel ermöglichen eine Bilderfassung unter schwierigen Bedingungen. Diese Kameras sind für anspruchsvolle Aufgaben der Videoüberwachung geeignet, insbesondere überall dort, wo eine detaillierte Bildaufnahme zur Überwachung von Personen und Ereignissen erforderlich ist, wie zum Beispiel in den Bereichen Einzelhandel, Banken, Freiflächen-Überwachung, Spielgewerbe, Verkehrswesen.



Kompression und Streaming

Die TruVision Kameras mit H.264 und/oder H.265 Bildkompression und Triple Streaming ermöglichen eine effektive Nutzung der zur Verfügung stehenden Bandbreite. Diese Kameras wurden in Übereinstimmung mit den offenen Standards ONVIF Profile G und S sowie PSIA konstruiert und unterstützen den Datenaustausch nach dem CGI-Standard für die einfache Integration in jedes IP-System. Videostreams können für hohe und geringe Bandbreiten eingestellt werden.

Wichtige Eigenschaften

Dieses Modell liefert bei schwachem Licht ein minimal körniges Bild aufgrund erhöhter Lichtempfindlichkeit. Eine redundante Aufzeichnung auf SD/SDXC-Speicherkarten bietet zusätzliche Sicherheit gegen Ausfälle im Netzwerk. Alarmeingänge und –Ausgänge sowie Privatzonenmaskierung gehören zu den Standard-Funktionen. Die Kameras sind mit zusätzlichen Analysefunktionen ausgestattet. Dazu gehören das Erkennen von Überschreitungen einer einstellbaren Markierungslinie, Einbrucherkennung, Unschärfeerkennung und Gesichtserkennung. Jede dieser Funktionen kann durch den Anwender der jeweiligen Situation angepasst werden. Eine zusätzliche Funktion ohne Alarm-Bezug ist „Region of Interest“, in welcher bestimmten Teilen des Bildes eine Priorität in der Bandbreite bei hoher Netzauslastung eingeräumt wird.

Spezielle Funktionen

Die TruVision IP Megapixel Kameras verfügen über spezielle Funktionen, die besondere Situationen berücksichtigen. Eine Ansicht im Hochformat ist zur Überwachung von Fluren und Hallengängen geeignet. Der Unschärfe-Modus verbessert die Bildqualität bei Nebel oder Regen, und eine elektronische Bildstabilisierung kompensiert Verwacklungsunschärfe bei Vibrationen.

Einzelheiten

- Maximale Auflösung: 2048 × 1536
- Maximale Real-Time Auflösung: 2048 × 1536 @ 25 fps
- 1/2,8” CMOS Bildsensor
- PSIA und ONVIF Profile G und S Open Standards
- H.265 und/oder H.264 Kompression mit Triple-Streaming Funktion
- Lokale Aufzeichnung 128 GB SDHC Karte
- Analog-Ausgang BNC
- Motorisierter IR Sperrfilter
- Low Light: 0,008 Lux (Farbe) @ f1.2, AGC ON, 0 Lux mit IR
- Motorzoom 2,8 bis 12 mm
- Bis zu 30 m IR-Beleuchtung
- Bis zu 120 dB Wide Dynamic Range
- Überwachungsbereich ROI (Region of Interest)
- Intelligente Analysefunktion (Gesichtserkennung, Audio-Ausnahme, Einbrucherkennung, Unschärfe, Region of Interest (ROI), plötzliche Szenenänderung, Linienüberschreitung, erweiterte Bewegungserkennung mit Einstellung von Empfindlichkeit und Proportion, Betreten einer Region, Verlassen einer Region, Entfernen eines Objektes, Objekt hinter sich lassen, Objekt-Zählung)
- Electronic Image Stabilization (EIS), De-Fog
- Bildspiegelung und Fluransicht
- Hilfsausgang 12 VDC / 50 mA

TVD-5402

3 MPX Full HD Innen WDR IR Dome Kamera, Motorzoom 2,8 bis 12 mm

Technische Spezifikationen

General

Technology	IP
Video standard	NTSC, PAL
Image settings	Vue du couloir, Miroir, Région d'intérêt (ROI)
Video output	BNC composite PAL / NTSC
Software compatibility	OnGuard, Prism, TruVision Navigator, TVRmobile, Logiciel de navigation

Camera

Sensor size	1 / 2.8 "
Max. resolution	3 MPX
Sensor scan	Progressif
Sensor type	CMOS

Lighting performance

WDR type	Vrai WDR
Day/night	Vrai jour / nuit
Motorized IR cut filter	Yes
Infrared (IR)	Yes

Encoding

Sub stream compression	H.264, M-JPEG
Sub stream resolutions	176 x 144 (QCIF), 352 x 288 (CIF), 704 x 576 (4CIF)

Lens

Lens type	Varifocale motorisée
Auto iris	Yes
Auto focus	Yes
Motorized zoom	Yes

Network

Integration	CGI, ONVIF, PSIA
Supported network protocols	802.1x, DDNS, DHCP, DNS, ezDDNS, FTP, HTTP, HTTPS, IPv4, IPv6, NTP, PPPoE, Qos, RTP, RTSP, SMTP, SNMP, TCP/IP, UPnP

Audio

Audio compression	G,711, G.722.1, G.726, MP2L2

Alarm I/O

Alarm inputs	1

Storage

Local storage support	Yes

Video intelligence

Alarm trigger	Mouvement, Masque de confidentialité, Sabotage
Smart event	Détection de mouvement avancée, Audio exception detection, Mise au point, Désembuage, Stabilisation d'image électronique (EIS), Détection de visage, Détection d'intrusion, Détection de passage à niveau, Comptage d'objet, Objet laissé à l'abandon, Détection de suppression d'objet, Détection d'entrée région, Détection de région de sortie, Région d'intérêt (ROI), Changement de scène

Electrical

Power supply type	VDC

Physical

Colour	Grau
Form Factor	Dome

Environmental

Vandal proof	Yes
Impact rating	IK10
Environment	Drinnen

Regulatory

Compliancy	CE, FCC, Programme HALT, REACH, RoHS, UL, WEEE

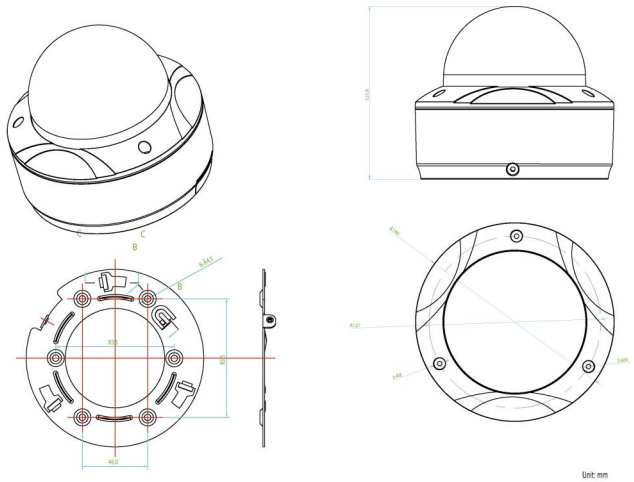

Als innovatives Unternehmen behält sich Kidde Global Solutions das Recht vor, Produktspezifikationen ohne Ankündigungen zu ändern. Für die aktuellsten Produktspezifikationen, besuchen Sie bitte de.firesecurityproducts.com online oder kontaktieren Sie bitte unsere Vertriebsmitarbeiter.