DC101B

Contact magnétique Aritech, montage en surface, 8", fil en boucle supervisé avec emballage spécial.



DC101B

Contact magnétique Aritech, montage en surface, 8", fil en boucle supervisé avec emballage spécial.

Spécifications techniques

General

Application type	Oppervlaktemontage
Contact type	NC

Wired/wireless

Wired-wireless	Verdrahtet

Physical

Colour	Braun

Regulatory

EN50131 grade	Klasse 2

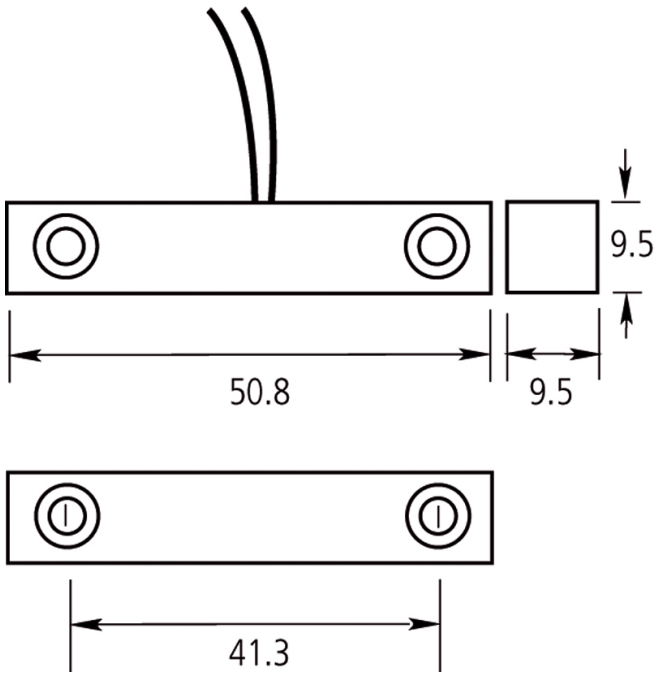

En tant que société d'innovation, Kidde Global Solutions se réserve le droit de modifier les spécifications des produits sans préavis. Pour les dernières spécifications du produit, visitez le site web fr.firesecurityproducts.com ou contactez votre représentant commercial.

Last updated on 12 November 2026 - 18:57