TVD-5402

Caméra Mini dôme IP TruVision, H.265/H.264, 3.0MPX, 2.8 à 12mm objectif motorisé, WDR, Vrai Jour/Nuit, IR 30m, Audio, Alarme, BNC, micro SD/SHDC slot, Intelligence, POE (802.3-at)

Présentation

La ligne de caméras Dôme IP TruVision s'appuie sur la dernière technologie de compression vidéo H.265, des images en haute définition pour le marché de la vidéoprotection. Avec des résolutions de 2, 3 ou 5 mégapixels, ces caméras IP représentent un dispositif de vidéoprotection flexible afin de répondre à de nombreuses applications. Équipées d'une technologie avancée et de la capacité de traitement du signal, ces caméras capturent efficacement les images vidéo même lors de conditions difficiles.

La technologie de compression H.265 et/ou compression H.264 avec une capacité triple-streaming fournit une plus grande flexibilité pour gérer l'utilisation de bande passante et de stockage. Sélectionnez les modèles avec la fonctionnalité «Super Low Light », pour une image claire même dans des conditions de faible éclairage et avec un minimum d'interférence « image granuleuse ». L'enregistrement sur une carte mémoire MicroSD en locale (non incluse) permet de protéger les données en cas de perturbations sur le réseau.

Ces caméras vont bien au-delà de la détection de mouvement standard avec des capacités d'alarme améliorée, y compris le franchissement de ligne, l'intrusion, dé-focalisation et fonctionnalités de détection de visage. Chacune est configurable par l'utilisateur pour répondre au mieux à l'environnement d'installation et d'application. D'autres fonctions comme, la « région d'intérêt » garantit que des parties spécifiques d'une image sont prioritaires en cas de fort trafic ou de dégradation du réseau.

Une fonction de mode d'affichage selon l'emplacement pour offrir une visualisation au format portrait lors d'exposition dans un couloir ou un corridor par exemple. La fonction de « De-Fog » pour des expositions lors de brouillard ou de pluie et le mode de stabilisation d'image pour des installations soumises à des vibrations physiques ou secousses.



Détails

- Résolution maximale : 2048 × 1536
- Résolution maximale en temps réel : 2048 × 1536 @ 25 images/s
- Compatible avec les normes et standards ouverts PSIA et ONVIF Profile G et S
- H.265 et/ou H.264 compression avec fonctionnalité triple-streaming
- Port carte SDHC jusqu à 128Go
- Capteur d'image CMOS 1/2.8"
- Filtre IR motorisé
- Low Light: Couleur: 0.008 Lux @ (F1.2, AGC ON), 0 Lux IR on
- Objectif motorisé 2.8 à 12mm
- Portée IR 30m
- Jusqu à 120dB Wide Dynamic Range
- Intelligence (détection de visage, détection exception Audio, détection d'Intrusion, détection de De-focus, région d'intérêt (ROI), stabilisation d'Image électronique (SIE), détection de changement de scène, franchissement de ligne, détection de mouvement avancée, détection région entrée, détection de sortie, suppression d'objet, deplacement d objet, comptage d objet)

TVD-5402

Caméra Mini dôme IP TruVision, H.265/H.264, 3.0MPX, 2.8 à 12mm objectif motorisé, WDR, Vrai Jour/Nuit, IR 30m, Audio, Alarme, BNC, micro SD/SHDC slot, Intelligence, POE (802.3-at)

Spécifications techniques

General

Technology	IP
Video standard	NTSC, PAL
Image settings	Visualização Corredor, Espelho, ROI (Região de interesse)
Video output	BNC Composto PAL / NTSC
Software compatibility	OnGuard, Prism, TruVision Navigator, TVRmobile, Web Browser

Camera

Sensor size	1/2.8"
Max. resolution	3 MPX
Sensor scan	Progressivo
Sensor type	CMOS

Lighting performance

WDR type	True WDR
Day/night	True Day/Night
Motorized IR cut filter	Yes
Infrared (IR)	Yes

Encoding

Sub stream compression	H.264, MJPEG
Sub stream resolutions	176 x 144 (QCIF), 352 x 288 (CIF), 704 x 576 (4CIF)

Lens

Lens type	Varifocal motorizado
Auto iris	Yes
Auto focus	Yes
Motorized zoom	Yes

Network

Integration	CGI, ONVIF, PSIA
Supported network protocols	802.1x, DDNS, DHCP, DNS, ezDDNS, FTP, HTTP, HTTPS, IPv4, IPv6, NTP, PPPoE, Qos, RTP, RTSP, SMTP, SNMP, TCP/IP, UPnP

Audio

Audio compression	G.711, G.722.1, G.726, MP2L2

Alarm I/O

Alarm inputs	1

Storage

Local storage support	Yes

Video intelligence

Alarm trigger	Deteção de movimento, Máscara de Privacidade, Sabotagem de vídeo
Smart event	Deteção avançada de movimento, Deteção de exclusão de áudio, Desfocar, Desembaciar, Estabilização Eletrónica de Imagem (EIS), Deteção de face, Deteção de intrusão, Deteção cruzamento de linha, Contagem objetos, Objeto deixado para trás, Deteção de remoção de objeto, Deteção de entrada na região, Deteção a sair de região, Região de Interesse (ROI), Alteração de cena

Electrical

Power supply type	VDC

Physical

Colour	Grau
Form Factor	Dome

Environmental

Vandal proof	Yes
Impact rating	IK10
Environment	Drinnen

Regulatory

Compliancy	CE, FCC, HALT, REACH, RoHS, UL, WEEE

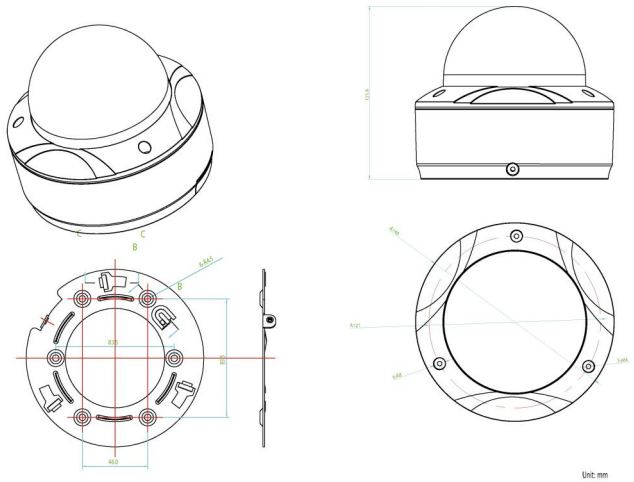

En tant que société d'innovation, Kidde Global Solutions se réserve le droit de modifier les spécifications des produits sans préavis. Pour les dernières spécifications du produit, visitez le site web fr.firesecurityproducts.com ou contactez votre représentant commercial.

Last updated on 12 November 2026 - 18:57