TVP-CMB-01

Support de fixation d'angle TruVision avec boîtier de connexion pour les caméras IP PTZ des séries P et M

Présentation

Le support de montage d'angle TVP-CMB-01 TruVision peut être utilisé pour installer les caméras PTZ IP des séries M et P dans le coin extérieur d'un mur. La boîte de jonction intégrée permet une gestion facile des câbles.



Détails

- Support de fixation d'angle avec boîtier de raccordement intégré
- Boîtier de raccordement avec sortie basse et arrière
- Alliage d'aluminium et acier avec traitement de surface par pulvérisation

TVP-CMB-01

Support de fixation d'angle TruVision avec boîtier de connexion pour les caméras IP PTZ des séries P et M

Spécifications techniques

General

Bracket type	Câmara
Support type	PTZ-Kamera
Bracket mounting part	Montagehalterung
Mount type	Eck montage
Cable management	Yes

Physical

Physical dimensions	465 x 206.8 x 261.8 mm 18.31 x 8.14 x 10.31 in.
Net weight	4.3 kg 9.48 lb.
Colour	Cinzento (Pantone 428c)
Material	Liga de alumínio e aço, Stahl

Environmental

Environment	Drinnen, Draussen

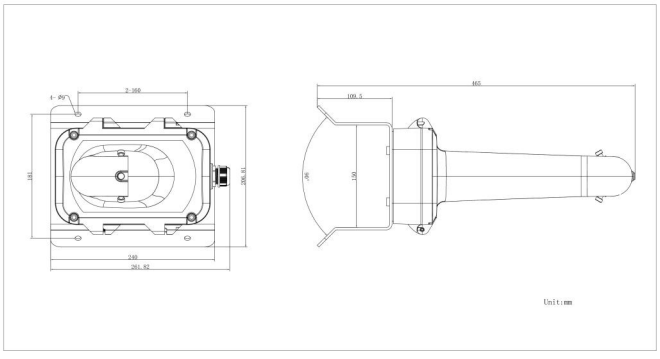

En tant que société d'innovation, Kidde Global Solutions se réserve le droit de modifier les spécifications des produits sans préavis. Pour les dernières spécifications du produit, visitez le site web fr.firesecurityproducts.com ou contactez votre représentant commercial.

Last updated on 12 November 2026 - 18:57