TVD-VFM3

Adapter montażowy do sufitów podwieszanych TruVision do kamer kopułowych zmiennoogniskowych serii S6 z wiązką przewodów

Overview

Wspornika do montażu podtynkowego TruVision TVD-VFM3 można użyć do instalowania kamer IP serii 6 TVD-5604H / TVD-5605H / TVD-5606H bezpośrednio na suficie, bez pozostawiając przestrzeni pomiędzy kamerą a powierzchnią sufitu podwieszanego.

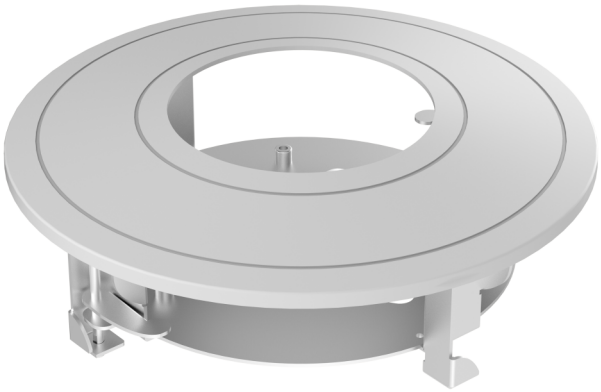

Szczegóły

- Stal i tworzywo sztuczne z malowane natryskowo
- Konstrukcja metalowa z magnetycznym pierścieniem maskującym
- Powinien być stosowany tylko na płaskiej powierzchni

TVD-VFM3

Adapter montażowy do sufitów podwieszanych TruVision do kamer kopułowych zmiennoogniskowych serii S6 z wiązką przewodów

Specyfikacja techniczna

General

Bracket type	Câmara
Support type	TruVision mini domes
Bracket mounting part	Mounting bracket
Mount type	Montagem Embutida
Cable management	Yes

Physical

Physical dimensions	Ø 225 × 75.9 mm
Net weight	609 g
Colour	Cinzento (Pantone 428c)
Material	Steel

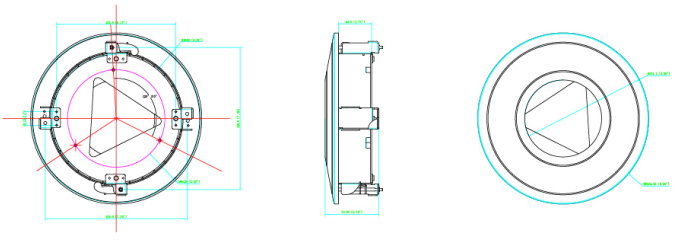

Będąc firmą innowacyjną, Kidde Global Solutions zastrzega sobie prawo do zmian w specyfikacji wyrobów bez uprzedzenia. W celu uzyskania najnowszych specyfikacji prosimy o wizytę na stronach pl/firesecurityproducts.com lub kontakt z przedstawicielem handlowym.

Last updated on 12 November 2026 - 18:57