DC101S60

Magnet kontakt DC101 med 6m kabel



DC101S60

Magnet kontakt DC101 med 6m kabel

Tekniske specifikationer

General

Application type	Ytmontering
Contact type	NC

Wired/wireless

Wired-wireless	Kablede

Regulatory

EN50131 grade	Lønklasse 2

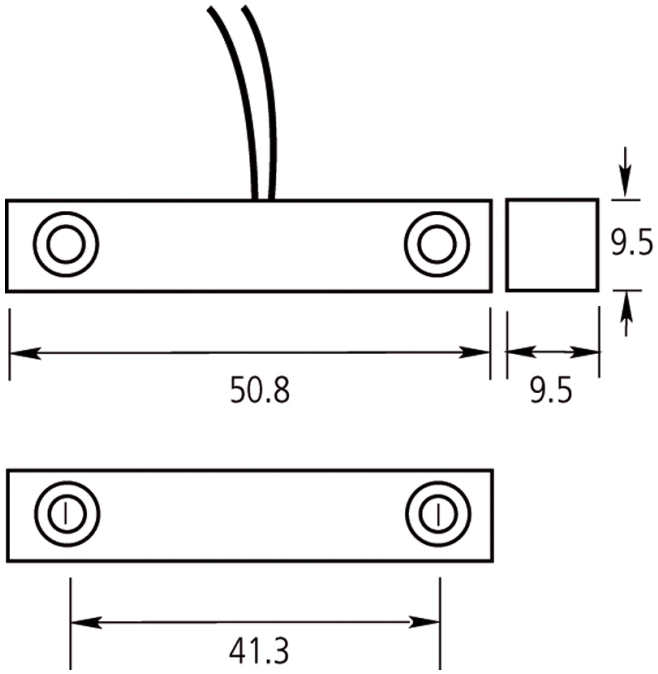

Kidde Global Solutions er et innovativt selskab og forbeholder sig ret til at ændre produktspecifikationer uden varsel. De nyeste produktspecifikationer kan du finde på dk.firesecurityproducts.com eller ved at kontakte din salgsrepræsentant hos.

Last updated on 12 November 2026 - 18:57