TVP-WMB

Vægbeslag til montering af bevægelige PTZ kameraer på en væg



TVP-WMB

Vægbeslag til montering af bevægelige PTZ kameraer på en væg

Tekniske specifikationer

General

Bracket type	Kamera
Support type	PTZ Kamera
Bracket mounting part	Mounting bracket
Mount type	Vægmontering
Cable management	Yes

Kompatible produkter

Kategori	Reference	Beskrivelse
Brackets & Mounts	TVP-WM-CM	TruVision PTZ dome corner mount adapter

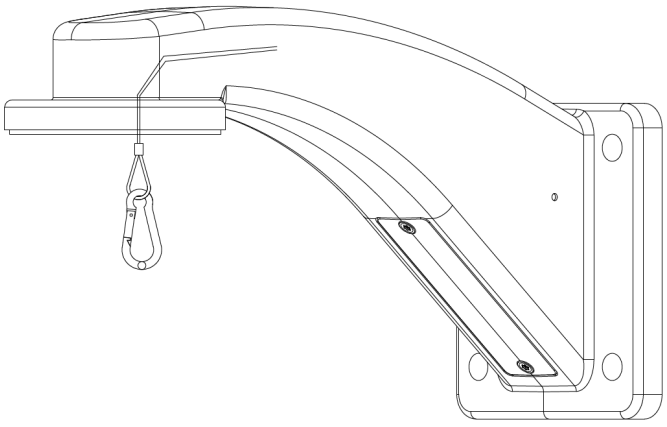

Kidde Global Solutions er et innovativt selskab og forbeholder sig ret til at ændre produktspecifikationer uden varsel. De nyeste produktspecifikationer kan du finde på dk.firesecurityproducts.com eller ved at kontakte din salgsrepræsentant hos.

Last updated on 12 November 2026 - 18:57