# TVP-WM-CM

**TruVision PTZ dome corner mount adapter**

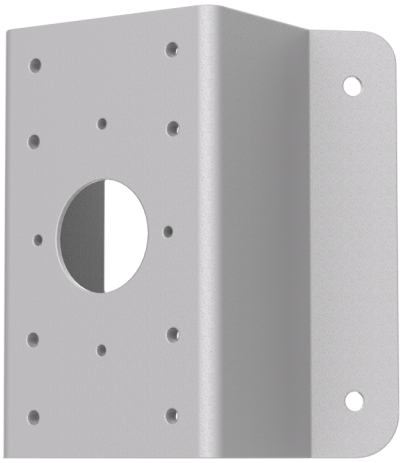

# TVP-WM-CM

## TruVision PTZ dome corner mount adapter

## Tekniske specifikationer

### General

| | |
|---|---|
| Bracket type | Kamera |
| Support type | PTZ Kamera, TruVision beslag |
| Bracket mounting part | Monteringsadapter |
| Mount type | Hjørne beslag |
| Cable management | No |

### Kompatible produkter

| Kategori | Reference | Beskrivelse |
|---|---|---|
| Brackets & Mounts | TVP-WMB | Vægbeslag til montering af bevægelige PTZ kameraer på en væg |

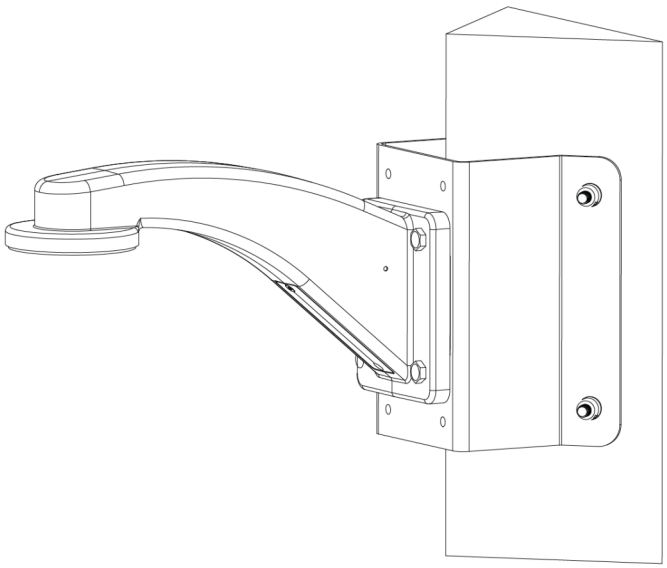

Kidde Global Solutions er et innovativt selskab og forbeholder sig ret til at ændre produktspecifikationer uden varsel. De nyeste produktspecifikationer kan du finde på dk.firesecurityproducts.com eller ved at kontakte din salgsrepræsentant hos.

Last updated on 12 November 2026 - 18:57