3045-W

Bouton panique sans LEDs avec mémoire d'alarme.



3045-W

Bouton panique sans LEDs avec mémoire d'alarme.

Spécifications techniques

General

Type	Schalter
Water resistant	No
LED	No
Latching LED circuit	No
Alarm contact	NC

Wired/wireless

Wired-wireless	Verdrahtet

Physical

Colour	Weiß

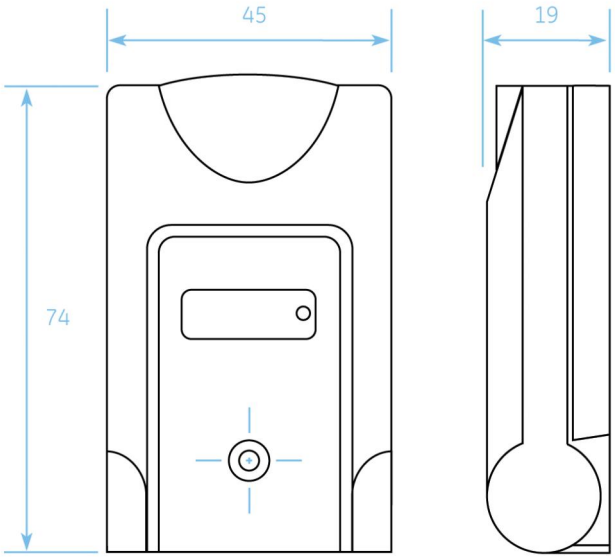

En tant que société d'innovation, Kidde Global Solutions se réserve le droit de modifier les spécifications des produits sans préavis. Pour les dernières spécifications du produit, visitez le site web fr.firesecurityproducts.com ou contactez votre représentant commercial.

Last updated on 12 November 2026 - 18:57