TVP-WM-CM

Adapter kątowy (narożny) do wspornika TVP-WMB i TVMI-WM

Opis

TVP-WM-CM pozwala na bardziej wydajną instalację w instalacjach PTZ do montażu narożnego. Taka instalacja w rogu pozwala pojedynczej kamerze PTZ pokryć szersze pole widzenia w porównaniu do standardowego uchwytu do montażu na ścianie.
TVP-WM-CM można połączyć z uchwytami PTP TVP-WMB lub GEA-102 TruVision.

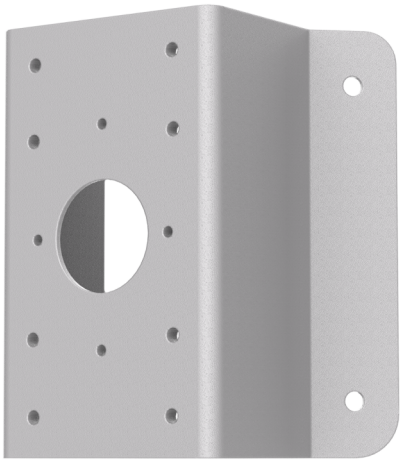

Szczegóły

- Adapter do montażu narożnego TruVision PTZ
- Kompatybilny z TVP-WMB i GEA-102
- Pasuje do narożników 90°

TVP-WM-CM

Adapter kątowy (narożny) do wspornika TVP-WMB i TVMI-WM

Specyfikacja techniczna

General

Bracket type	Kamera
Support type	PTZ camera, TruVision bracket
Bracket mounting part	Mounting adapter
Mount type	Corner mount
Cable management	No

Wyroby zgodne

Kategoria	Odniesienie	Opis
Brackets & Mounts	TVP-WMB	Uchwyt ścienny do kamer TruVision PTZ

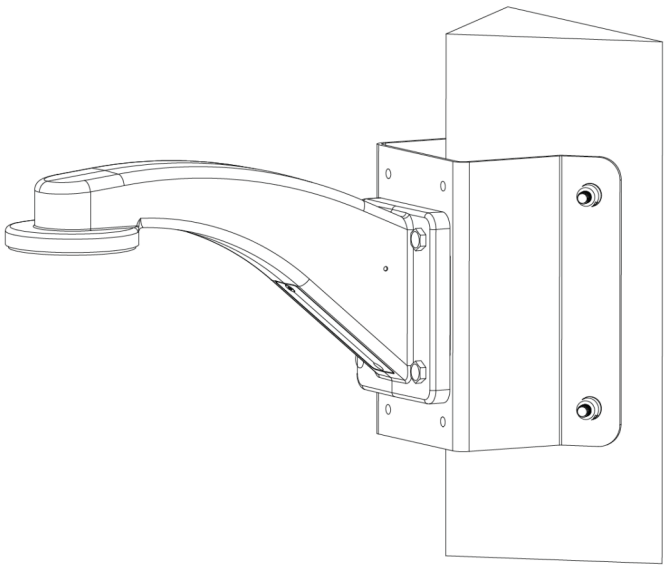

Będąc firmą innowacyjną, Kidde Global Solutions zastrzega sobie prawo do zmian w specyfikacji wyrobów bez uprzedzenia. W celu uzyskania najnowszych specyfikacji prosimy o wizytę na stronach pl/firesecurityproducts.com lub kontakt z przedstawicielem handlowym.

Last updated on 12 November 2026 - 18:57