# DC101S60

**Contacto Magnético Montagem Superfície - GAP: 1.5cm, 6 m cabo**



# DC101S60

## Contacto Magnético Montagem Superfície - GAP: 1.5cm, 6 m cabo

## Especificações técnicas

### General

| | |
|---|---|
| Application type | Ytmontering |
| Contact type | NC |

### Wired/wireless

| | |
|---|---|
| Wired-wireless | Verdrahtet |

### Regulatory

| | |
|---|---|
| EN50131 grade | Klasse 2 |

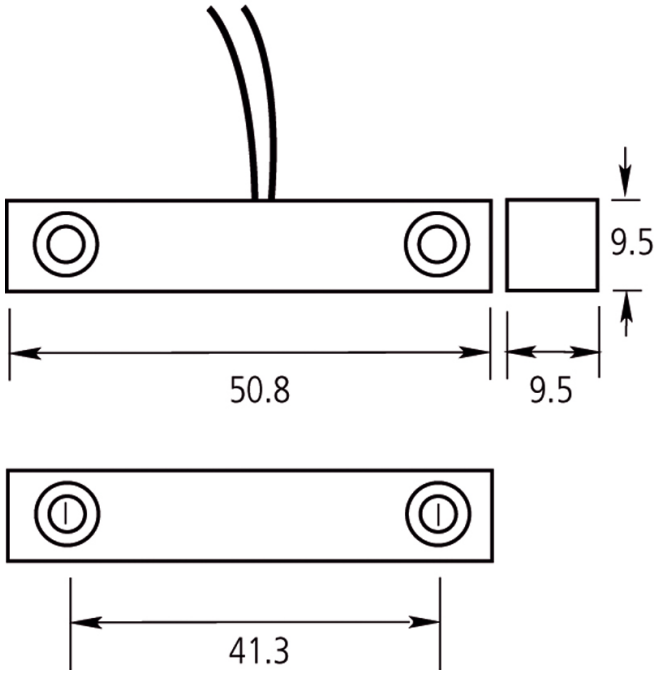


Como empresa de inovação, a Kidde Global Solutions reserva o direito de alterar as especificações do produto sem aviso prévio. Para obter informações sobre as especificações mais recentes do produto, visite pt.firesecurityproducts.com online ou contate o departamento comercial.

Last updated on 12 November 2026 - 18:57